7 Kassendaten sichern

7.1 Hinweise zum Sichern von Kassendaten

Bei den Kassendaten handelt es sich um digitale Grundaufzeichnungen. Sie sind verpflichtet dies mindestens 10 Jahre sicher aufzubewahren. Die gesetzliche Aufbewahrungsfrist kann durch Betriebsprüfungen o.ä. verlängert werden.

Die Kassendaten sind zwar auf dem Kassensystem gespeichert, müssen aber regelmäßig gegen Zerstörung (Brand, Wasserschaden, usw.) und Verlust (Diebstahl, Geräteverlust, usw.) geschützt werden. Deshalb sind folgende Maßnahmen empfohlen:

Regelmäßiger Sicherung der Kassendaten

Exportieren Sie die Kassendaten regelmäßig, mindestens 1 Mal wöchentlich, auf einen USB-Stick oder SD-Karte (📖 siehe Kapitel 7.2, S. 32). Bewahren Sie den Datenträger sicher auf, z.B. in einem Tresor oder Bankschließfach.

Nutzung des QBC-Online-Speicher zur Datensicherung

Wir empfehlen die Nutzung des „QBC-Online-Speicher“. Über die Schnittstelle werden die Kassendaten regelmäßig und vollautomatisch auf einen gesicherten Cloudserver übertragen.

Aufbewahrung von nicht einsatzbereiten TSE‘s

Sie sind gesetzlich verpflichtet nicht einsatzbereite TSE‘s sicher aufzubewahren. Nehmen Sie dazu bei Nichtgebrauch bzw. nach Ende der Lebensdauer die TSE außer Betrieb (📖 siehe Kapitel 6, S. 29). Bei einer eventuellen Steuerprüfung wird der Steuerprüfer die TSE’s verlangen.

7.2 Kassendaten exportieren

Ihr Kassensystem erfasst alle steuerlich relevanten Einzeldaten, wie Journaldaten, Auswertungsdaten, Programmier- und Stammdatenänderungsdaten, usw. Diese Daten werden in 3 unterschiedlichen Speicherformaten gesichert:

- TSE
- DSFinV-K
- GoBD

HINWEIS

Um die Kassendaten exportieren zu können, muss am Kassensystem ein USB-Laufwerk installiert sein. Sollte an Ihren Kassensystem nur eine USB-Schnittstelle vorhanden sein, nutzen Sie einen handelsüblichen USB-Hub, um ein USB-Laufwerk anzuschließen.

7.2.1 TSE-Daten exportieren

QMP 18/QMP 50/QMP2000

Zusätzlich benötigtes Material:

- ☐ USB-Laufwerk (Formatierung: FAT32)
- ☐ Adapterkabel (Mini USB – USB) zum Auslesen der TSE-Box.

Voraussetzung:

- ☐ Kassensystem ist eingeschaltet.

Vorgehen:

1. Öffnen Sie das Gehäuse der TSE-Box. Drücken Sie dazu das Gehäuse an den beiden Einkerbungen (A) nach innen und heben Sie das Gehäuseoberteil vom Gehäuseunterteil nach oben ab.

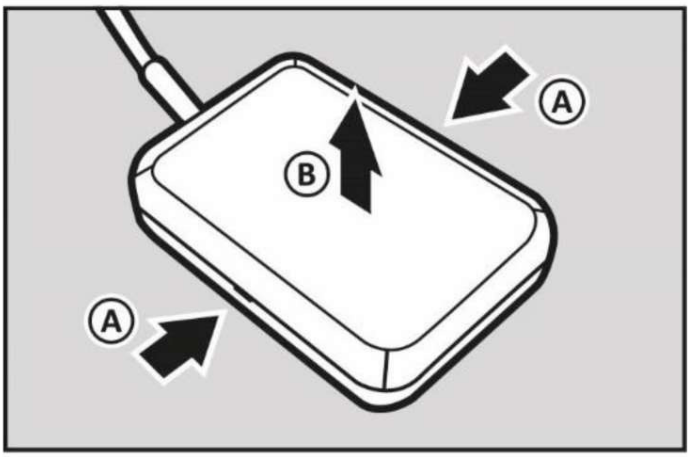

2. Stecken Sie den Mini-USB-Stecker des Adapterkabels in die Schnittstelle (C) der TSE-Box.

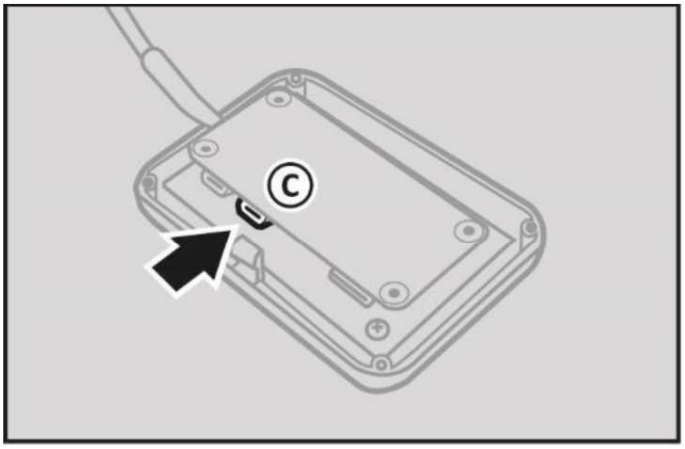

3. Installieren Sie ein USB-Laufwerk am Adapterkabel.
4. Stellen Sie den Betriebsmodus „Z“ ein.
5. Drücken Sie die Taste **Bar/ENTER**.
   - ☑ Das Menü „Benutzer-Berichte“ wird angezeigt und der Tagesbericht ist angewählt.
6. Wählen Sie die Menüpunkte [TSE/DSFinV-K Funkt.] ➲ [TSEmit den **Tasten Zeile hoch/Zeile runter** sowie **Bar/ENTER** aus.
7. Wählen Sie die gewünschte Exportoption aus:
   - Um die TSE-Daten innerhalb eines bestimmten Datumsbereiches zu exportieren, wählen Sie den Menüpunkt [Exportieren nach Datum] mit den Tasten **Zeile**

hoch/Zeile runter/Bar/ENTER aus. Die Meldung „*Start TTMMJJ: ?*“ wird angezeigt. Geben Sie über die **Nummerntasten** das Startdatum im Format TTMMJJ ein und bestätigen Sie mit der Taste **Bar/ENTER**. Die Meldung „*Ende TTMMJJ: ?*“ wird angezeigt. Geben Sie über die Nummerntasten das Enddatum im Format TTMMJJ ein und bestätigen Sie mit der Taste **Bar/ENTER**.

☑ Die TSE-Daten sind im ausgewählten Datumsbereich ordnungsgemäß exportiert.

- Um die TSE-Daten über die Transaktionsnummer zu exportieren, wählen Sie den Menüpunkt [Exportieren nach Nummer] mit den Tasten **Zeile hoch/Zeile runter/ Bar/ENTER** aus. Die Meldung „*Start: ?*“ wird angezeigt. Geben Sie über die **Nummerntasten** die Startnummer ein und bestätigen Sie mit der Taste **Bar/ENTER**. Die Meldung „Ende: ?“ wird angezeigt. Geben Sie über die **Nummerntasten** die Endnummer ein und bestätigen Sie mit der Taste **Bar/ENTER**.

☑ Die TSE-Daten sind über die Transaktionsnummer ordnungsgemäß exportiert.

- Um alle TSE-Daten zu exportieren, wählen Sie den Menüpunkt [Exportieren aller Daten] mit den Tasten Zeile hoch/Zeile runter/ENTER aus.

☑ Alle TSE-Daten sind ordnungsgemäß exportiert.

- Um alle TSE-Daten zu exportieren und den TSE-Speicher zu löschen, wählen Sie den Menüpunkt [Exportieren und löschen] mit den Tasten **Zeile hoch/Zeile runter/ Bar/ENTER** aus. Die Meldung „*Bitte Code eing?*“ wird angezeigt. Geben Sie über die **Nummerntasten** den Code **160810** ein und drücken Sie die Taste **Bar/ENTER** . Bestätigen Sie die Meldung „*Exportieren und?*“ mit der Taste **Bar/ENTER**. Die Meldung „*Beendet!*“ wird angezeigt.

☑ Alle TSE-Daten sind ordnungsgemäß exportiert und der TSE-Speicher ist gelöscht.

8. Entfernen SIe den Mini USB-Stecker des Adapterkabels aus der Schnittstelle der TSE-Box.

9. Schließen Sie das Gehäuse der TSE-Box. Setzen Sie dazu das Gehäuseoberteil (D) auf das Gehäuseunterteil. Stellen dabei Sie sicher, dass die Gehäuseteile korrekt ineinandergreifen.

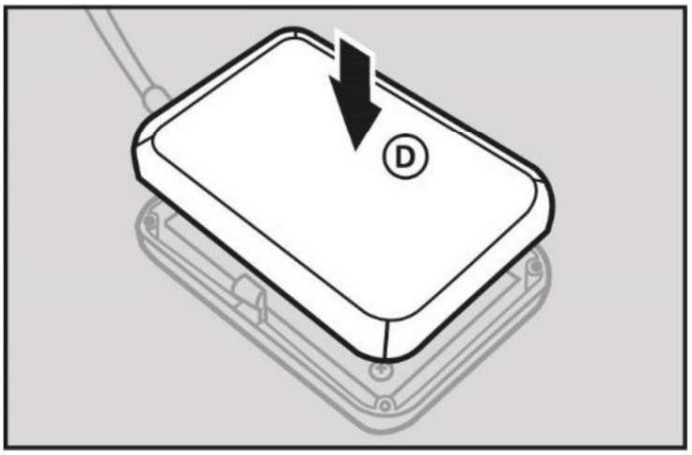

☑ Die TSE-Daten sind ordnungsgemäß exportiert.

7.2.2 DSFinV-K-Daten exportieren

QMP 18QMP 50/QMP 2000

Zusätzlich benötigtes Material:

- ☐ USB-Laufwerk (Formatierung: FAT32)
- ☐ Adapterkabel (Mini USB – USB) zum Auslesen der TSE-Box.

Voraussetzung:

- ☐ Kassensystem ist eingeschaltet.

Vorgehen:

1. Öffnen Sie das Gehäuse der TSE-Box. Drücken Sie dazu das Gehäuse an den beiden Einkerbungen (A) nach innen und heben Sie das Gehäuseoberteil vom Gehäuseunterteil nach oben ab.

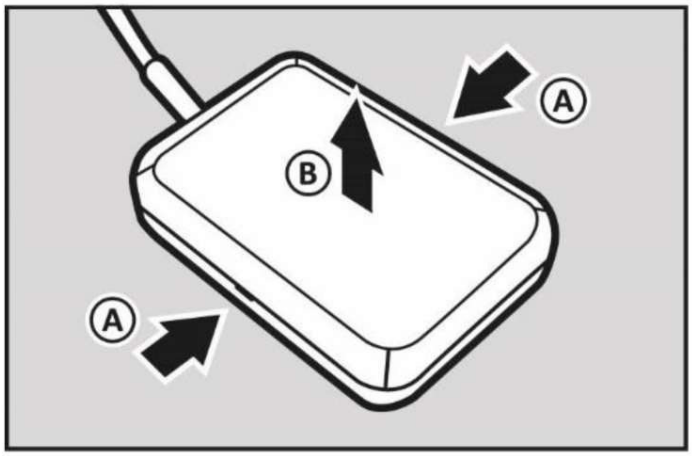

2. Stecken Sie den Mini-USB-Stecker des Adapterkabels in die Schnittstelle (C) der TSE-Box.

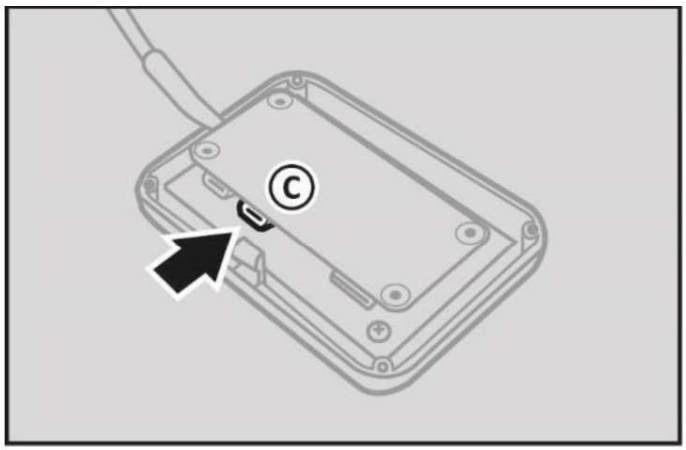

3. Installieren Sie ein USB-Laufwerk am Adapterkabel.
4. Stellen Sie den Betriebsmodus „Z“ ein.
5. Drücken Sie die Taste **Bar/ENTER**.
   - ☑ Das Menü „Benutzer-Berichte“ wird angezeigt und der Tagesbericht ist angewählt.
6. Wählen Sie die Menüpunkte [TSE/DSFinV-K Funkt.] ➲ [TSEmit den **Tasten Zeile hoch/Zeile runter** sowie **Bar/ENTER** aus.
7. Wählen Sie die gewünschte Exportoption aus:
   - Um die DSFinV-K-Daten innerhalb eines bestimmten Datumsbereiches zu exportieren, wählen Sie den Menüpunkt [Exportieren nach Datum] mit den Tasten

Zeile hoch/Zeile runter/ Bar/ENTER aus. Die Meldung „*Start TTMMJJ: ?*“ wird angezeigt. Geben Sie über die **Nummerntasten** das Startdatum im Format TTMMJJ ein und bestätigen Sie mit der Taste **Bar/ENTER**. Die Meldung „*Ende TTMMJJ: ?*“ wird angezeigt. Geben Sie über die **Nummerntasten** das Enddatum im Format TTMMJJ ein und bestätigen Sie mit der Taste **Bar/ENTER**.

☑ Die DSFinV-K -Daten sind im ausgewählten Datumsbereich ordnungsgemäß exportiert.

- Um alle DSFinV-K-Daten zu exportieren, wählen Sie den Menüpunkt [Exportieren nach Datum] mit den Tasten **Zeile hoch/Zeile runter/Bar/ENTER** aus. Die Meldung „*Start TTMMJJ: ?*“ wird angezeigt. Drücken Sie die Taste **Bar/ENTER**. Die Meldung „*Ende TTMMJJ: ?*“ wird angezeigt. Drücken Sie die Taste **Bar/ENTER**.

☑ Alle DSFinV-K -Daten sind ordnungsgemäß exportiert.

8. Um alle DSFinV-K-Daten zu exportieren und den DSFinV-K-Speicher zu löschen, wählen Sie den Menüpunkt [Exportieren und löschen] mit den Tasten **Zeile hoch/Zeile runter/Bar/ENTER** aus. Die Meldung „*Bitte Code eing?*“ wird angezeigt. Geben Sie über die **Nummerntasten** den Code **160810** ein und drücken Sie die Taste **Bar/ENTER**. Bestätigen Sie die Meldung „*DSFinV-K Delete Files?*“ mit der Taste **Bar/ENTER**. Die Meldung „*Beendet!*“ wird angezeigt.

☑ Alle DSFinV-K-Daten sind ordnungsgemäß exportiert und der DSFinV-K-Speicher ist gelöscht.

9. Entfernen SIe den Mini USB-Stecker des Adapterkabels aus der Schnittstelle der TSE-Box.

10. Schließen Sie das Gehäuse der TSE-Box. Setzen Sie dazu das Gehäuseoberteil (D) auf das Gehäuseunterteil. Stellen dabei Sie sicher, dass die Gehäuseteile korrekt ineinandergreifen.

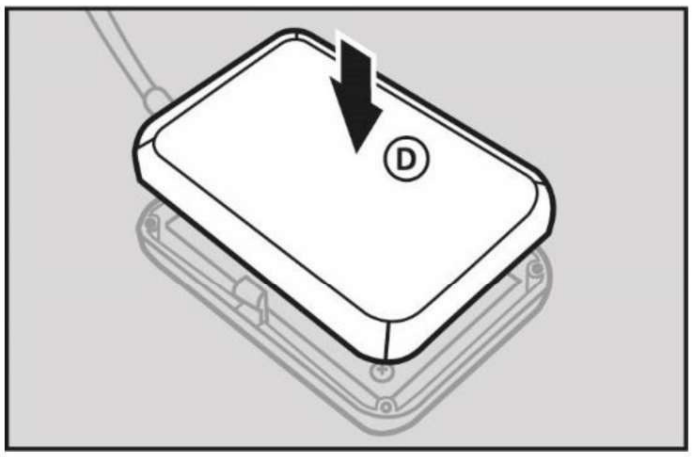

☑ Die TSE-Daten sind ordnungsgemäß exportiert.

7.2.3 GoBD-Daten exportieren

QMP 18/QMP50/QMP2000

Die GoBD-Daten werden auf die angeschlossene Mini-SD-Karte gespeichert und müssen von dort auf ein externes Speichermedium übertragen werden.

Zusätzlich benötigtes Material:

☐ PC mit SD-Kartenleser

Voraussetzung:

☐ Das Kassensystem ist ausgeschaltet.

Vorgehen:

1. Entfernen Sie die Mini-SD-Karte aus dem Kassensystem.
2. Installieren Sie die Mini-SD-Karte in einen Mini-SD-Kartenleser an Ihrem PC.
3. Kopieren Sie alle Daten der SD-Karte auf einen sicheren Datenträger.
4. Entfernen Sie die Mini-SD-Karte aus Ihrem PC.
5. Installieren Sie die Mini-SD-Karte in die Mini-SD-Karten-Schnittstelle des Kassensystems.

☑ Die GoBD-Daten sind ordnungsgemäß installiert.

QMP 60, QMP 6000

Voraussetzung:

☐ USB-Laufwerk mit ausreichendem Speichervolumen ist an einer USB-Schnittstelle des Kassensystems installiert.

☐ Kassensystem ist eingeschaltet.

Vorgehen:

1. Drücken Sie die Taste ≡.

   ☑ Das Hauptmenü wird angezeigt.
2. Wählen Sie [Einstellungen] ➲ [Fiskalaktivierung] ➲ [GoBD] mit den Tasten ^ / ˅ / ˂ / ˃ / ✓ aus.
3. Wählen Sie die gewünschte Exportoption aus:
   - Um die GoBD-Daten innerhalb eines bestimmten Monatsbereiches zu exportieren, wählen Sie den Menüpunkt [Exportieren nach Monat] mit den Tasten ^ / ˅ / ˂ / ˃ / ✓ aus. Die Meldung „*Start TTMMJJ: ?*“ Geben Sie über die **Zifferntasten** den Startmonat im Format MMJJ ein und bestätigen Sie mit der Taste ✓. Die Meldung „*Ende TTMMJJ: ?*“ wird angezeigt. Geben Sie über die **Zifferntasten** den Endmonat im Format MMJJ ein und bestätigen Sie mit der Taste ✓.